西東京都空手道選手権大会　第10回城西カップ

・午前の部　集合9:00　開会式10:00　　・午後の部　集合13:00　試合開始予定13:30

幼年男女混合の部　17名

午前の部　Aコート

支部道場名	級／段	体重	身長	氏名（フリガナ）
城西世田谷東 昭島	9	21	114	菊地 海斗（キクチ カイト）
城北 成増	10	20	116	反町 洸太（ソリマチ コウタ）
東京城西 高円寺	9	18，8	112	薮本 航瑠（ヤブモト ワタル）
城西世田谷東 三軒茶屋	9	20	114	堂園 鷲（ドウゾノ シュウ）
城西世田谷東 三軒茶屋	9	21	117	由井 知温（ユイ トモハル）
城北 大泉	9	20，5	113，5	柴田 航希（シバタ コウキ）
城西世田谷東 三軒茶屋		19，5	114，3	千葉 忠輝（チバ アツキ）
城北 成増	10	36	126	田中 大将（タナカ ダイスケ）

氏名（フリガナ）	身長	体重	級／段	支部道場名
宮越 翔悟（ミヤコシ ショウゴ）	112	18	8	東京城西 落合東中野
岡田 冴月（オカダ サツキ）	120	23	9	東京城西 立川
横田 遥愛（ヨコタ ハルア）	120	24，5	10	城北 成増
村上 顕光（ムラカミ アキミツ）	111	19	9	城西世田谷東 三軒茶屋
宮川 虎太朗（ミヤカワ コタロウ）	124	26	9	城北 練馬
北原 挪雲（キタハラ ナクモ）	121	28	10	城北 練馬
林 大凱（ハヤシ タイガ）	110	20	9	城西世田谷東 三軒茶屋
山崎 右新（ヤマザキ ユウシン）	117	22，5		城北 成増
荒井 佑稀（アライ ユウキ）	112	20	9	城西世田谷東 三軒茶屋

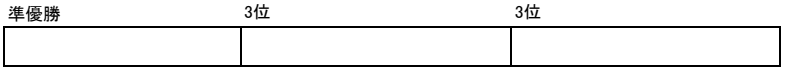

小学1年生男子　初級　22名

午前の部　Bコート

支部道場名	級／段	体重	身長	氏名（フリガナ）
城西世田谷東 田無	10	26，3	122	塩田 祐斗（シオタ ユウト）
城西世田谷東 三軒茶屋	8	19，1	114	大坪 航（オオツボ ワタル）
城南目黒中央 祐天寺	8	20，3	119	吉田 大峨（ヨシダ タイガ）
城北 練馬	8	20	119	三浦 知也（ミウラ トモヤ）
城西世田谷東 祖師谷	7	24，5	122	荒井 皓介（アライ コウスケ）
城西世田谷東 昭島	7	28	122	多賀 陽喜（タガ ハルキ）
城西世田谷東 三軒茶屋	8	28	123	正木 慧（マサキ ケイ）
東京城西 高円寺		24	129	縄山 和斗（アオヤマ カズト）
城北 練馬	9	29	130	本間 健太郎（ホンマ ケンタロウ）
城西世田谷東 東大和	9	21	122	相原 仁（アイハラ ジン）
城西野方 立川	9	22	118	味岡 諒磨（アジオカ リョウマ）

氏名（フリガナ）	身長	体重	級／段	支部道場名
鈴木 嵩人（スズキ タカト）	124	27，4	7	城西世田谷東 東大和
藤平 聡太（フジヒラ ソウタ）	119	21	7	城西世田谷東 三軒茶屋
松山 賢哉（マツヤマ ケンヤ）	124	22	7	東京城西 吉祥寺
桜井 颯太（サクライ ソウタ）	117	18，4	10	城北 成増
アクン クーフ	124	24	8	城西世田谷東 昭島
金森 誠太（カナモリ セイタ）	120	21，5	7	東京城西 新宿
羽鳥 新之助（ハトリ シンノスケ）	105	17	8	城南目黒中央 祐天寺
石井 瑛達（イシイ エイタツ）	116	22	7	城西世田谷東 祖師谷
中澤 宙希（ナカザワ ヒロキ）	124	23	7	城北 富士見台
林 周作（ハヤシ シュウサク）	125	23	9	城西世田谷東 三軒茶屋
稲城 優成（イナギ ユウセイ）	119	19	7	城北 下赤塚

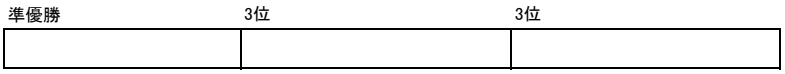

小学2年生男子　初級　40名

午前の部　Bコート

支部道場名	級／段	体重	身長	氏名（フリガナ）
城西世田谷東 祖師谷	6	24	124	武田 閉智（タケダ ケイチ）
城北 富士見台	7	22	121	柴田 雄介（シバタ ユウスケ）
東京城西 府中	6	27	121，5	御池 恒陽（オイケ コウヨウ）
城西世田谷東	8	21	128	[illegible]

氏名（フリガナ）	身長	体重	級／段	支部道場名
野田 裕雅（ノダ ヒロマサ）	131	25，5	8	城西野方
八頭 健（ヤズ タケシ）	124，7	23，7	9	城西世田谷東 祖師谷
三井 廉（ミツイ レン）	122	22	7	城北 板橋
[illegible]	131	32	8	城西世田谷東

三軒茶屋	6	21	128	永守 重俊	B18	B26	十葉 航田	131	32	6	三軒茶屋
城北 板橋	7	22	118	神保(ジンホ) 凌(リョウ)	B53	B55	和田(ワダ) 倫具(リンク)	122	22，9	6	東京城西 府中
城西世田谷東 昭島	7	28	132	秋山(アキヤマ) 大知(ダイチ)	B19	B27	塩田(シオタ) 晃太郎(コウタロウ)	131	28	8	城西世田谷東 田無
東京城西 吉祥寺	6	28	130	小泉(コイズミ) 真央理(マオリ)	B42	B46	村田(ムラタ) 哲叡(テツアキ)	127	27	7	城北 富士見台
城西世田谷東 三軒茶屋	5	29	129	西島(ニシジマ) 慶叶(ケイト)	B8	B12	吉川(ヨシカワ) 海渡(カイト)	120	21	7	城西世田谷東 狛江
城西野方	9	26	126	泉(イズミ) 翔英(ショウエイ)	B20	B28	金子(カネコ) 隼士(ハヤト)	124	24	8	城北 板橋
城西世田谷東 東大和	7	23，8	126	髙橋(タカハシ) 光鷹(コウヨウ)	B59	B60	藤川(フジカワ) 優作(ユウサク)	123	22	5	城西世田谷東 祖師谷
城西世田谷東 祖師谷	5	23	123	庄司(ショウジ) 清恭(キヨノリ)	B21	B29	東江(アガリエ) 夢(ユメ)	124	25，8	5	城西国分寺
城北 富士見台	8	25	127	小番(コツガイ) 颯人(ハヤト)	B9	B13	今村(イマムラ) 仁政(トマ)	125，7	28，9	9	城西世田谷東 祖師谷
城西世田谷東 田無	8	26	125	大森(オオモリ) 楽生(ライ)	B43	B47	三木(ミキ) 雅裕(マサヒロ)	118	20	7	城北 板橋
城西世田谷東 三軒茶屋	9	24	120	林(ハヤシ) 怜宙(レオ)	B22	B30	別所(ベッショ) 颯太(ソウタ)	115，5	18	8	城西世田谷東 昭島
城西国分寺 多摩センター	10	20	119，5	岩下(イワシタ) 聖(ヒジリ)	B54	B56	成木(ナルキ) 修斗(シュウト)	128，7	27，5	5	東京城西 吉祥寺
城西世田谷東 狛江	7	32	130	喜田(キタ) 龍正(リュウセイ)	B23	B31	鶴見(ツルミ) 奏(カナデ)	127	24	6	城西世田谷東 東大和
東京城西 落合東中野	7	36	133	デナマキ 愛良志(アラシ)	B44	B48	田中(タナカ) 海大(カイト)	122	22	7	城北 板橋
城西国分寺 日野豊田	7	28	130	常陸(ヒタチ) 匠(タクミ)	B10	B14	樋口(ヒグチ) 奏(カナデ)	120	24	6	城西世田谷東 三軒茶屋
城北 板橋	7	25	130	萩谷(ハギヤ) 一太(イチタ)	B24	B32	山内(ヤマウチ) 悠人(ユウト)	123	22	6	東京城西 落合東中野
城西世田谷東 祖師谷	9	23	123	續(ツヅキ) 滉斗(ヒロト)			池田(イケダ) 佑心(ユウシン)	123	23	8	城西世田谷東 祖師谷

B66
優勝

準優勝	3位	3位

小学生女子低学年　初級　5名

午前の部　Bコート　B67

支部道場名	級／段	体重	身長	氏名（フリガナ）
城西世田谷東 三軒茶屋	7	23，5	131	石間　萌花（イシマ　モエカ）
城西国分寺 南大沢	7	27	124	貞方　奈々（サダカタ　ナナ）
城西世田谷東 東大和	10	16，5	107	阿部　華恋（アベ　カレン）

優勝

B61　B15　B62

氏名（フリガナ）	身長	体重	級／段	支部道場名
松本　留推（マツモト　ルシー）	126	35	8	城北　練馬
今井　彩弥（イマイ　アヤ）	129	26	6	城西世田谷東 昭島

準優勝

小学3年生男子　初級　－30kg　26名

午前の部　Aコート

支部道場名	級／段	体重	身長	氏名（フリガナ）
城西世田谷東 東大和	10	25	135	新井　洪志（アライ　コウジ）
城西国分寺 稲城	7	28	130	橋本　歩（ハシモト　アユミ）
城西世田谷東 三軒茶屋	8	22	122	泉尾　和佐（イズオ　カズサ）
東京城西 高円寺	7	23，8	125，7	関口　然（セキグチ　ゼン）
城西国分寺 南大沢	6	26	130	杉山　翔真（スギヤマ　ショウマ）
城西世田谷東 東大和	5	23	128，8	髙橋　沢龍（タカハシ　タクリュウ）
城西野方 立川	9	27，2	128	豊島　優希（トヨシマ　ユウキ）
東京城西 吉祥寺	5	24	125	土村　龍世（ツチムラ　リュウセイ）
城西世田谷東 東大和	7	27，9	131	宇津木　海斗（ウツキ　カイト）
城北　大泉	6	26	125	早川　颯汰（ハヤカワ　ソウタ）
城西世田谷東 田無	8	21	118	喜多　真仁（キタ　マサヒト）
城西国分寺 南大沢	6	25	118，5	和田　悠汰（ワダ　ユウタ）
城西世田谷東 祖師谷	7	27，6	138，5	和田　康汰（ワダ　コウタ）

A20　A2　A3　A21　A43　A4　A22　A5　A44　A6　A23　A59　A68 優勝　A24　A7　A45　A8　A25　A60　A9　A26　A10　A46　A11　A27

氏名（フリガナ）	身長	体重	級／段	支部道場名
田中　洸輔（タナカ　コウスケ）	131	27	6	東京城西 吉祥寺
三浦　新大（ミウラ　アラタ）	132	26	9	城西世田谷東 祖師谷
関口　旭（セキグチ　アサヒ）	130	29，5	5	城北　富士見台
竹下　真介（タケシタ　サスケ）	126	25，5	7	城西世田谷東 田無
成田　海依都（ナリタ　カイト）	125	26	5	城西国分寺 南大沢
星野　悠久（ホシノ　ユウク）	126	24	6	城西世田谷東 東大和
阿部　紘鏡（アベ　ツナトシ）	127	27，5	10	城西世田谷東 東大和
松本　勇太郎（マツモト　ユウタロウ）	127、6	26	5	東京城西 落合東中野
熊崎　士炎（クマザキ　シエン）	126	25	6	城西国分寺 国立
相原　渚（アイハラ　ナギサ）	121	21	9	城西世田谷東 東大和
岡本　波昇（オカモト　ナル）	133	29	7	城西世田谷東 田無
三浦　怜士（ミウラ　レイジ）	123	22，6	5	城北　練馬
鈴木　夢翔（スズキ　ユメト）	133，5	28	6	城西世田谷東 狛江

準優勝　3位　3位

小学3年生男子　初級　＋30kg　6名

午前の部　Aコート　A69

支部道場名	級／段	体重	身長	氏名（フリガナ）
城北　成増	7	37	144	柿原　蓮（カキハラ　レン）
城西野方	8	33	130	三宅　諒依（ミヤケ　リョウイ）
城西国分寺 南大沢		32	131	牛山　瑛太（ウシヤマ　エイタ）

優勝

A61　A47　A62　A48

氏名（フリガナ）	身長	体重	級／段	支部道場名
中園　響（ナカゾノ　ヒビキ）	130	30	10	城北　成増
杉原　力斗（スギハラ　リキト）	131	40	8	城西世田谷東 三軒茶屋
鈴木　力丸（スズキ　リキマル）	136	30，5	9	城西野方

準優勝

小学4年生男子　初級　－30kg　12名

午前の部　Aコート

支部道場名	級／段	体重	身長	氏名（フリガナ）
城西世田谷東 田無	5	29，5	131，5	藤本　丈（フジモト　ジョウ）
東京城西 久米川	7	29，5	133	由水　稜大（ユシミズ　リョウタ）
城西下北沢 町田	5	29，5	130，3	油谷　嶺（ユタニ　レイ）
東京城西	7	20	138	[illegible]（カクタ　セイヤ）

A70 優勝　A49　A28　A63　A51　A30　A64

氏名（フリガナ）	身長	体重	級／段	支部道場名
川村　凛（カワムラ　リン）	133	30	6	城西世田谷東 三軒茶屋
飯田　真聖（イイダ　サネマサ）	133	26，65	6	城西世田谷東 東大和
小木戸　瑛斗（コキド　エイト）	130	29、3	6	東京城西 久米川
[illegible]（カワカミ　コウサク）	132	29	5	東京城西

高円寺	7	26	136	角田 正也	A29					A31	川上 晃作	132	29	5	久米川
城西世田谷東 狛江	7	27，5	136，3	瀬戸（セト） 航太（コウタ）		A50			A52		加久保（カクボ） 龍生（リュウキ）	129，5	29，5	5	城西下北沢 町田
城北 西台	8	23	130	迫田（サコタ） 莉玖（リク）							佐藤（サトウ） 大介（ダイスケ）	133	28，5	5	城西世田谷東 田無

準優勝　3位　3位

小学4年生男子　初級　＋30kg　15名

午前の部　Aコート

支部道場名	級／段	体重	身長	氏名（フリガナ）									氏名（フリガナ）	身長	体重	級／段	支部道場名
城西世田谷東 三軒茶屋	9	42	143	石塚（イシヅカ） 丈（ジョウ）	A32								益永（マスナガ） 亜藍（アラン）	138	32，5	5	城南目黒中央 祐天寺
城北 成増	8	44	145	武田（タケダ） 雄翔（ユウト）		A53				A55							
城西世田谷東 祖師谷	6	41	144，2	浅野（アサノ） 綜介（ソウスケ）	A33						A36		森田（モリタ） 直樹（ナオキ）	143，1	36，8	5	城北 富士見台
城西国分寺 稲城	5	35	141	森（モリ） 太陽（タイヨウ）			A65		A66				船橋（フナバシ） れん	140	33	5	城西世田谷東 田無
東京城西 東中野	6	35，5	146	山口（ヤマグチ） 幹也（ミキヤ）	A34						A37		元木（モトキ） 大雅（タイガ）	135，4	32，1	5	城北 富士見台
城北 下赤塚	7	30	140	戸田（トダ） 碧樹（イツキ）		A54				A56			北島（キタジマ） 優希哉（ユキヤ）	132，5	29	9	城西世田谷東 東大和
城北 大泉	6	34，4	137	柴田（シバタ） 修吾（シュウゴ）	A35						A38		横田（ヨコタ） 悠紀（ユウキ）	134，1	31	6	城北 成増
城西世田谷東 三軒茶屋	5	37	141	望月（モチヅキ） 龍斗（リュウト）									正木（マサキ） 熙人（ヒロト）	138	38	5	城西世田谷東 三軒茶屋

A71 優勝

準優勝　3位　3位

小学生女子中学年　初級　5名

午前の部　Bコート　B68

支部道場名	級／段	体重	身長	氏名（フリガナ）							氏名（フリガナ）	身長	体重	級／段	支部道場名
城西世田谷東 田無	9	42，7	149，6	塩田（シオタ） 奈菜実（ナナミ）							中村（ナカムラ） 月香（ツキカ）	138	34	5	城西世田谷東 田無
城北 成増	6	29	120	松島（マツシマ） 瑠奈（ルナ）		B63			B64						
城西世田谷東 田無	5	27	131	小林（コバヤシ） 千沙希（チサキ）	B16						内山（ウチヤマ） 日暖（ヒナタ）	141	29	7	東京城西 落合

優勝

準優勝

小学5年生男子　初級　ー40kg　12名

午後の部　Bコート

支部道場名	級／段	体重	身長	氏名（フリガナ）
城西世田谷東 昭島	5	32	137	川口 大輝（カワグチ ダイキ）
城西国分寺		36	141	牛山 蓮斗（ウシヤマ レント）
城北　板橋		38	149	伊藤 蒼輝（イトウ ソウキ）
城西下北沢 町田	5	35，4	141，4	伯母 隆之介（ウバ リュウノスケ）
城西世田谷東 昭島		32	140	山下 一翔（ヤマシタ カズト）
城西野方 立川	8	33	139	中本 遥己（ナカモト ハルキ）

氏名（フリガナ）	身長	体重	級／段	支部道場名
原 龍杜（ハラ タツモリ）	139，5	36	9	城西世田谷東 昭島
栢野 智由（カヤノ トモタダ）	132	30	8	城西野方 立川
宍戸 風月（シシド フウキ）	139	34，2	6	城西世田谷東 三軒茶屋
小内 唯我（オナイ ユイガ）	139	39，5	9	城西世田谷東 昭島
吉江 椋介（ヨシエ リョウスケ）	140	40	5	城西国分寺
首藤 隆哉（シュトウ リュウヤ）	138，1	36，9	5	東京城西 落合・東中野

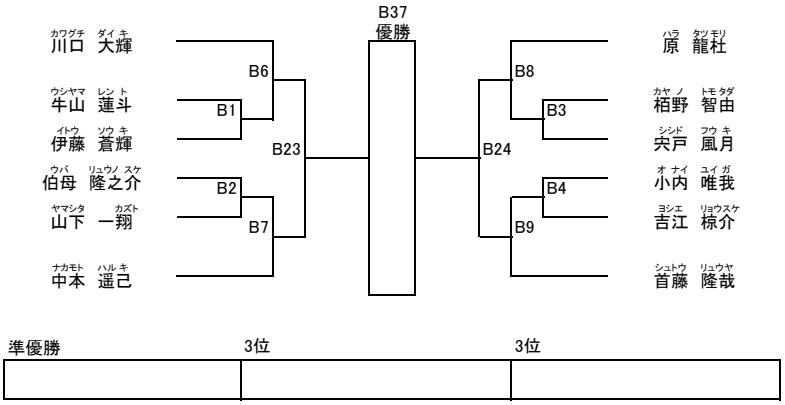

小学5年生男子　初級　＋40kg　5名

午後の部　Bコート　B38

支部道場名	級／段	体重	身長	氏名（フリガナ）
城西世田谷東 東大和	6	41，1	149	鈴木 渉太（スズキ ショウタ）
城西国分寺 南大沢	8	43	150	宮川 亮太郎（ミヤガワ リョウタロウ）
城西野方		40，4	146	中山 賢人（ナカヤマ ケント）

氏名（フリガナ）	身長	体重	級／段	支部道場名
川嵜 航（カワサキ コウ）	145	45	7	東京城西 下高井戸
加藤 翔也（カトウ ショウヤ）	149	47	5	城西世田谷東 狛江

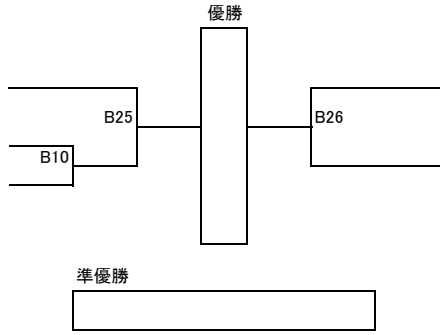

小学6年生男子　初級　ー40kg　5名

午後の部　Bコート　B39

支部道場名	級／段	体重	身長	氏名（フリガナ）
城西世田谷東 祖師谷	5	39，6	152，7	浅野 彰友（アサノ アキトモ）
城西野方 立川	5	38	144	金井 俊貴（カナイ トシキ）
東京城西 新宿	5	39	154	井上 海玲（イノウエ ミレイ）

氏名（フリガナ）	身長	体重	級／段	支部道場名
山口 憂馬（ヤマグチ ユウマ）	140	29	5	城北　下赤塚
畠山 義嗣（ハタケヤマ ヨシツグ）	145	34，9	5	城西国分寺 南大沢

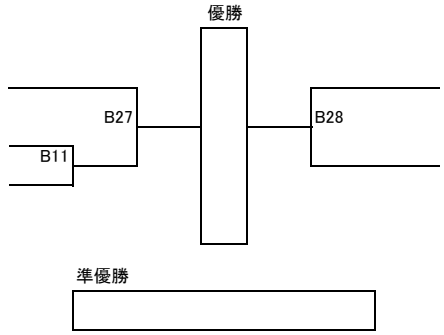

小学6年生男子　初級　＋40kg　7名

午後の部　Bコート　B40

支部道場名	級／段	体重	身長	氏名（フリガナ）
城西世田谷東 東大和	5	40，5	153	木村 達也（キムラ タツヤ）
城西野方 立川	7	43	154	関口 龍二（セキグチ リュウジ）
城西国分寺 聖蹟桜ヶ丘	8	40	149	中澤 駿（ナカザワ シュン）

氏名（フリガナ）	身長	体重	級／段	支部道場名
塩田 幸生（シオダ コウキ）	158	46	6	東京城西 府中
河西 駿仁（カサイ ハヤト）	160		6	城西野方 立川
宇佐見 優二（ウサミ ユウジ）	154，5	63	7	城西野方
遠藤 天地（エンドウ テンチ）	154	49	5	城北　成増

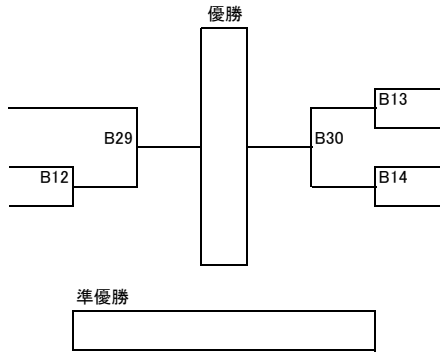

中学1年生男子　初級　ー50kg　3名

午後の部　Bコート　B41

支部道場名	級／段	体重	身長	氏名（フリガナ）
城北　板橋	5	40，2	149，5	伊藤 司（イトウ ツカサ）

氏名（フリガナ）	身長	体重	級／段	支部道場名
[illegible]	139	42	10	城北　成増

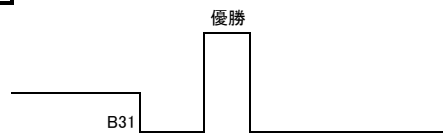

城西世田谷東 祖師谷	7	45，5	161	岡上（オカノウエ） 幸央（ユキオ）			坂本 竜星	159	42	10	城北 成増

高校1年生男子　初級　―65kg　2名

午後の部　Bコート　B42

優勝

支部道場名	級／段	体重	身長	氏名（フリガナ）		氏名（フリガナ）	身長	体重	級／段	支部道場名
城西世田谷東 昭島	5	47，4	160	川島（カワシマ） 颯翔（ハヤト）		目黒（メグロ） 修平（シュウヘイ）	167	63，5	10	城北 下赤塚

高校2・3年生男子　初級　―65kg　2名

午後の部　Bコート　B43

優勝

支部道場名	級／段	体重	身長	氏名（フリガナ）		氏名（フリガナ）	身長	体重	級／段	支部道場名
城北 大泉	8	60，1	163	田坂（タサカ） 基成（モトナリ）		松尾（マツオ） 総一郎（ソウイチロウ）	168	64	8	城西 落合

壮年35～39歳　初級 無差別　9名

午後の部　Bコート

支部道場名	級／段	体重	身長	氏名（フリガナ）
城北　大泉	10	85．5	177	浅田　啓（アサダ　ケイ）
城西世田谷東 昭島	9	72	174	小池　芳弘（コイケ　ヨシヒロ）
城北　光が丘	8	73	175	橋本　理智（ハシモト　リチ）
城北　練馬	5	72	175	七里　剛気（シチリ　ゴウキ）
城西世田谷東 昭島	10	74	188	馬場　謙治（ババ　ケンジ）

氏名（フリガナ）	身長	体重	級／段	支部道場名
三宅　孝之（ミヤケ　タカユキ）	165	64	8	城西野方
村瀬　宣行（ムラセ　ノブユキ）	165	60	10	城北　大泉
鈴木　大介（スズキ　ダイスケ）	175	70	6	城西世田谷東 三軒茶屋
長澤　賢一（ナガサワ　ケンイチ）	170	68	6	城南目黒中央 祐天寺

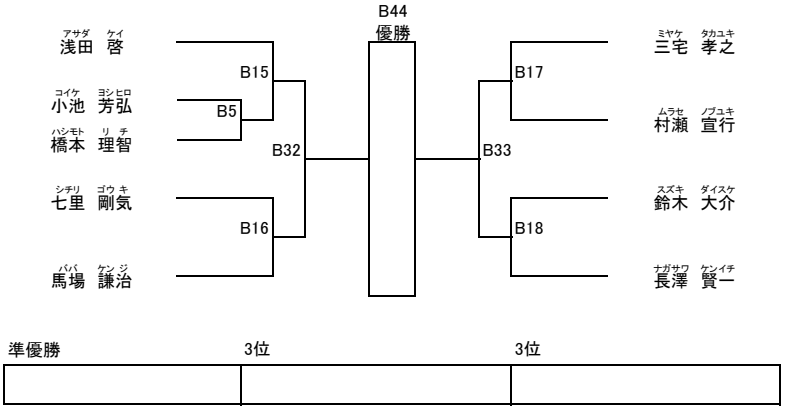

壮年40～44歳　初級　－75kg　8名

午後の部　Bコート　B45

支部道場名	級／段	体重	身長	氏名（フリガナ）
城西　下北沢	6	72	180	竹島　英紀（タケシマ　ヒデノリ）
城北　成増	5	74	173	輿水　裕（コシミズ　ユタカ）
城北　練馬	5	63	165	稲垣　源気（イナガキ　ゲンキ）
城北　富士見台	7	71	172	宮崎　信之（ミヤザキ　ノブユキ）

氏名（フリガナ）	身長	体重	級／段	支部道場名
津田　真宏（ツダ　マサヒロ）	170	66	8	東京城西 落合・東中野
廣瀬　尚（ヒロセ　タカシ）	160	66	5	城北　富士見台
若林　太一（ワカバヤシ　タイチ）	169	68	6	城北　練馬
谷口　陽之（タニグチ　ハルユキ）	167	69	5	城西世田谷東 祖師谷

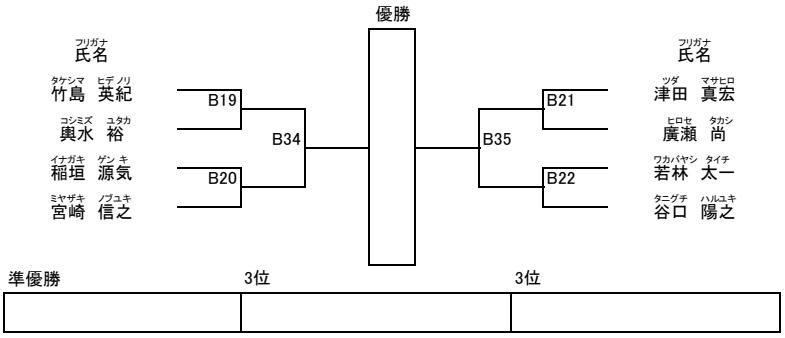

壮年45歳以上　初級　－75kg　3名

午後の部　Bコート　B46

支部道場名	級／段	体重	身長	氏名（フリガナ）
城南目黒中央 祐天寺	6	68	168	福島　智雄（フクシマ　トモオ）
城西野方	7	65	163	茂木　保雄（モギ　ヤスオ）

氏名（フリガナ）	身長	体重	級／段	支部道場名
竹下　泰司（タケシタ　ヤスシ）	170	72	7	城西国分寺 稲城

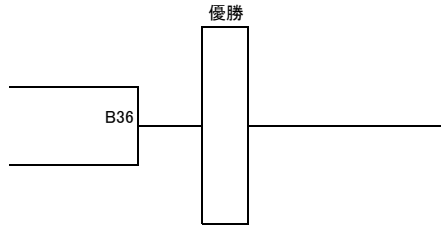

壮年　団体戦　14チーム

午後の部　**Aコート**

支部道場名	級／段	体重	身長	氏名（フリガナ）

氏名（フリガナ）	身長	体重	級／段	支部道場名

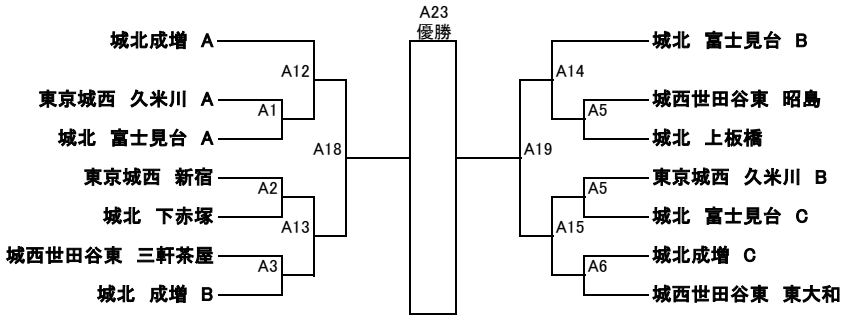

城北成増　A

重國　忠夫	仲田　和紀	荒川　義幸

東京城西　久米川

稲田　盛栄	菊池　晃二	熊城　正一

城北　富士見台　A

城北　富士見台　B

鈴木　茂	森　健一	手嶋　建元

城西世田谷東　昭島

小島　弘光	柏木　宏之	今井　智道

城北　上板橋

樋笠　孝博	長谷川　豪	冨岡　新吾

東京城西　新宿

旗手　浩	高橋　敏	塩田　博之

城北　下赤塚

佐藤　清文	斎藤　智彦	髙柳　尚智

城西世田谷東　三軒茶屋

石橋　浩	田中　道典	須見　学重

城北　成増　B

福澤　暁	長谷川　聖人	吉塚　裕二

内田　記央	松澤　正峰	飯島　甚一

東京城西　久米川　B

梅原　二郎	平田　寿正	佐藤　行

城北　富士見台　C

野村　真也	石川　謙二	倉橋　孝直

城北成増　C

石川　健一	仲野　創一	廣田　宗宣

城西世田谷東　東大和

馬場　洋一	神代　慎一	中村　智弘

一般新人戦　初級　－70kg　2名

午後の部　**Aコート**　A20

支部道場名	級／段	体重	身長	氏名（フリガナ）
城西国分寺 多摩センター	10	68	172	滝澤　大智（タキザワ　ダイチ）
城北　江古田	10	70	179	千田　真也（チダ　マサヤ）

A11

優勝

氏名（フリガナ）	身長	体重	級／段	支部道場名
河合　和人（カワイ　カズト）	174	64	5	東京城南池上

一般新人戦　初級　＋70kg　2名

午後の部　**Aコート**　A21

支部道場名	級／段	体重	身長	氏名（フリガナ）
城西世田谷東 東大和	10	88	183	中城　毅（ナカジョウ　タケシ）

優勝

氏名（フリガナ）	身長	体重	級／段	支部道場名
伊藤　真介（イトウ　シンスケ）	173	75	8	城西野方 立川

一般選手権　8名

午後の部　**Aコート**　A22

支部道場名	級／段	体重	身長	氏名（フリガナ）
城北　成増	1	68	178	千葉　公二（チバ　コウジ）
東京城西 落合	1	72	177	森　大夢（モリ　ヒロム）
東京城西 落合東中野	2	66	165	犬塚　翔太（イヌヅカ　ショウタ）
城西下北沢 町田	初	76，4	164	三井　啓一（ミツイ　ケイイチ）

A7　A8　A16

優勝

A17　A9　A10

氏名（フリガナ）	身長	体重	級／段	支部道場名
天川　和広（アマカワ　カズヒロ）	170	75	4	城西世田谷東 田無
清水　大暉（シミズ　ダイキ）	173	75	1	東京城西 下高井戸
市川　孝雄（イチカワ　タカオ）	175	75	4	城西国分寺 多摩センター
エモワンタヌ・ファビアン	180	82	1	東京城西 新宿

準優勝	3位	3位